РУЧНИЙ ШТАБЕЛЕР
CTY-E

ІНСТРУКЦІЯ З ЕКСПЛУАТАЦІЇ



Примітка: Власник / оператор повинен прочитати і зрозуміти цю інструкцію, перш ніж використовувати візок

Інструкція для серії CTY-E, CTY-EW та CTY-EH. Параметри конкретної модифікації звіряйте з паспортом і табличкою обладнання.

НАМ ДОВІРЯЮТЬ
Nestlé АТБ Coca-Cola L'ORÉAL НОВА ПОШТА
ROZETKA ROSHEN TOYOTA УКРЗАЛІЗНИЦЯ ФОКСТРОТ

ІНСТРУКЦІЯ ЩОДО БЕЗПЕЧНОЇ ЕКСПЛУАТАЦІЇ ВИРОБУ

1 . Не працюйте з виробом, доки не ознайомитеся з інструкцією з експлуатації та не навчитеся правильно експлуатувати виріб.

2. Під час роботи звертайте особливу увагу на положення коліс, вил і рукоятки виробу відносно інших осіб і предметів, що працюють і зустрічаються на шляху. Завжди контролюйте процес опускання вил з вантажем, не допускайте при цьому присутність сторонніх осіб поблизу виробу.

3. Не користуйтеся виробом вздовж похилої та на мокрій поверхні. Під час підйому або спуску по похилій поверхні вантаж має бути надійно закріплений.

4. Уважно стежте, щоб частини Вашого тіла не потрапляли в рухомі механізми, виробу, під вила чи вантаж. Не перевозіть людей на виробі. Під час роботи з високопідйомним виробом не стійте і не проходьте під піднятими вилами.

5. Під час роботи з виробом рекомендується використовувати рукавиці.

6. Не транспортуйте нестійкий або погано закріплений вантаж.

7. Не перевантажуйте виріб понад встановленої вантажопідйомності.

8. Під час роботи з високопідйомними товарами забороняється перевозити вантаж на вилах, піднятих Вище ніж на 200 мм від землі.

9. Завжди встановлюйте вантаж рівномірно по центру вил, а не в кінці вил.

10. Вантажопідйомність виробу визначає рівномірно розподілений на вилах вантаж з центром ваги, розташованим на половині довжини вил.

11. Довжина вантажу, що перевозиться, повинна відповідати довжині вил.

12. Не залишайте виріб з піднятим вантажем без нагляду, непрацюючий виріб повинен стояти з опущеними в нижнє положення вилами.

Увага: у вихідній інструкції наведено різні межі висоти вил при переміщенні (200 і 300 мм). Уточніть вимогу для своєї моделі; до уточнення дотримуйтеся суворішої межі 200 мм.

13. Не відволікайтеся від роботи при будь-яких умовах експлуатації виробу.

НАМ ДОВІРЯЮТЬ
Nestlé АТБ Coca-Cola L'ORÉAL НОВА ПОШТА
ROZETKA ROSHEN TOYOTA УКРЗАЛІЗНИЦЯ ФОКСТРОТ

1. **Застосування:**

Ми дякуємо вам за вибір ручного штабелера CTY-E! Штабелер CTY-E — це складське обладнання для перевезення вантажів на короткі відстані та їх підняття на велику висоту. Він складається з рами штабелера, підйомної рами і системи мастильного насоса. Вирізняється стабільністю, простотою, безпечністю та надійністю під час вантажно-розвантажувальних робіт.

Використовується на твердих плоских поверхнях. Перед початком роботи з метою забезпечення безпеки уважно прочитайте дану інструкцію і запам'ятайте основні особливості цього штабелера.

Переваги: (1) Міцна сталева конструкція. (2) Жорсткий і достатньо компактний для проходу в стандартних дверних отворах і робіт на обмежених ділянках. (3) Функція підйому, яка контролюється ножними та ручними органами керування. (4) Дозволяє операторові працювати без здійснення зайвих рухів тіла.

2. **Технічні параметри:**

Модель	CTY-E 1.0	CTY-E 2.0
Номінальна вантажопідйомність (кг)	1000	2000
Макс. висота підйому (мм)	1600/2000/2500	1600
Висота опущених вил (мм)	85	85
Довжина вил (мм)	900	900
Ширина між вилами, регулюється (мм)	320-740	320-740
Швидкість підйому (мм/хід поршня)	20	14
Швидкість опускання (мм / хід поршня)	Регулюється	Регулюється
Робоче зусилля важеля (кг)	24	32
Зовнішня ширина між передніми опорами (мм)	690	690
Мін. обсяг заправлення паливного бака (л)	1,5	2,0
Розмір передніх коліс (мм)	75X52	75X70
Розмір задніх коліс (мм)	180X50	180X50
Габарити (мм)	2030X780X1450	2040X780X1470
Вага (кг)	150	250

Для задоволення потреб клієнтів ми розробили дві інші моделі для серії CTY-E, а саме CTY-EW і CTY-EH.

*Модель CTY-EW оснащена спеціально сконструйованими опорними ногами і основою противаги, які дозволяють штабелеру входити у вантажі спеціальних розмірів, де могли б перешкодити опорні ноги, і які водночас поліпшують стійкість.

Технічні параметри CTY-EW:

Модель	CTY-EW(1400)
Номінальна вантажопідйомність (кг)	1000
Макс. висота підйому (мм)	1600
Висота опущених вил (мм)	90
Довжина вил (мм)	900
Ширина між вилами, регулюється	300-1200
Швидкість підйому (мм/хід поршня)	20
Швидкість опускання (мм / хід поршня)	Регулюється
Робоче зусилля важеля (кг)	24
Зовнішня ширина між передніми опорами (мм)	1400
Розмір передніх коліс (мм)	75X70
Розмір задніх коліс (мм)	180X50
Габарити (мм)	2080X1400X1470
Вага (кг)	2100

НАМ ДОВІРЯЮТЬ
Nestlé АТБ Coca-Cola L'ORÉAL НОВА ПОШТА
ROZETKA ROSHEN TOYOTA УКРЗАЛІЗНИЦЯ ФОКСТРОТ

* Модель CTY-EH — ідеальний економний пристрій для ручного транспортування та підйому вантажів різної ваги (до 1000, 2000 кг) на різні висоти (до 2000, 2500, 3000мм), що дозволяє застосовувати його в різноманітних роботах.

Технічні параметри CTY-EH:

Модель	CTY-EH 1.0	CTY-EH 2.0
Номінальна вантажопідйомність (кг)	1000	2000
Макс. висота підйому (мм)	2500/3000	2500/3000
Висота опущених вил (мм)	90/90	90/90
Довжина вил (мм)	900/900	900/900
Ширина між вилами, регулюється	300-750	340-750
Швидкість підйому (мм/хід поршня)	14	14
Швидкість опускання (мм / хід поршня)	Регулюється	Регулюється
Робоче зусилля важеля (кг)	32	32
Зовнішня ширина між передніми опорами (мм)	690	690
Розмір передніх коліс (мм)	75X52	75X70
Розмір задніх коліс (мм)	180X50	180X50
Габарити (мм)	1895X785X1470	2150X785X1470
Вага (кг)	220/240	250/280

3. Інструкції з експлуатації

3.1 Перед використанням штабелера оператор повинен добре засвоїти інструкцію та всі попереджувальні знаки.

3.2 До роботи повинен допускатися лише навчений персонал.

3.3 Перед роботою слід провести огляд штабелера. Приділіть особливу увагу рукояті, колесам штабелера, роликам та рамі штабелера.

3.4 Не використовуйте штабелер на похилих поверхнях.

3.5 Людям заборонено ставати на вила та під ними.

3.6 Перед використанням штабелера оператор повинен надіти рукавички і взутися в протиковзні черевики.

3.7 Інші працівники повинні дотримуватися дистанції до штабелера щонайменше 600мм.

3.8 Не перевантажуйте штабелер.

3.9 Вантаж слід рівномірно розміщувати на вилах і його вага не повинна перевищувати максимальне значення.

3.10 Після завершення роботи вантаж не слід залишати на вилах.

3.11 Штабелер повинен використовуватися на плоскій і твердій підлозі. Під час переміщення штабелера його вила не повинні бути підняті над землею більше, ніж на 300 мм.

3.12 Заборонено стояти під вилами штабелера.

3.13 Під час штабелювання з піднятими вилами необхідно повільно переміщувати штабелер на якомога коротші відстані, з огляду на можливість втрати стійкості.

3.14 Не використовуйте деталі, які не дозволені виробником.

3.15 Не намагайтеся відремонтувати штабелер без попереднього навчання.

НАМ ДОВІРЯЮТЬ
Nestlé АТБ Coca-Cola L'ORÉAL НОВА ПОШТА
ROZETKA ROSHEN TOYOTA УКРЗАЛІЗНИЦЯ ФОКСТРОТ

4. Технічне обслуговування

4.1 Гідравлічна олива:

Перевіряйте гідравлічну оливу кожні шість місяців. Використовується гідравлічна олива ISO VG32. В'язкість 32cst за 40˚C. Обсяг гідравлічної оливи, необхідної для мастильного насоса, становить приблизно 3,0 літра. Потрібно дотримуватися стандарту якості ISO, за яким олива ISO VG32 має використовуватися за температури навколишнього середовища -5 ~ 40˚C і нижче (-35- -5˚C)

4.2 Щоденні огляди і техобслуговування:

Щоденний графік оглядів потрібен для усунення видимих несправностей. Не використовуйте зламаний штабелер. Кожні три місяці змащуйте деталі, що труться, машинним мастилом. Слідкуйте за тим, щоб колеса не були заплутані в мотузках або інших матеріалах. Всі колеса повинні плавно обертатися.

4.3 Користувач штабелера повинен приділяти щотижня декілька хвилин очищенню штабелера. Особливо приділяйте увагу колесам і осям, стежачи, щоб на них не було ниток і клаптів і вони не були заблоковані.

4.4 Змастіть підйомний ланцюг. Якщо штабелер працює в запилених умовах, його слід періодично протирати серветкою. Перевірте зношеність ланцюга. Перевірте й затягніть болти і гайки.

5. МОЖЛИВІ НЕСПРАВНОСТІ ТА ЇХ УСУНЕННЯ

№	Поломка	Причина	Усунення
1	Неповний підйом	Недостатня кількість оливи	Додавання належним чином очищеної оливи.
2	Вила не піднімаються	(a) в'язкість робочої оливи занадто висока або недостатній обсяг робочої оливи (b) Домішки в оливі (c) несправність розвантажувального пристрою	(a) замініть робочу оливу (b) Видаліть домішки з гідравлічного контуру, замініть оливу (c) відрегулюйте розвантажувальний пристрій
3	Вила не опускаються	(a) несправність розвантажувального пристрою (b) деякі деталі пошкоджено	(a) відрегулюйте розвантажувальний пристрій (b) замініть деформовані та пошкоджені деталі.
4	Витік гідравлічної оливи	(a) оливне ущільнення пошкоджено (b) невелика тріщина або зношеність поверхні однієї чи двох деталей (c) з'єднання розслаблені	(a) замініть ущільнення (b) замініть пошкоджені деталі (c) затягніть з'єднання

НАМ ДОВІРЯЮТЬ
Nestlé АТБ Coca-Cola L'ORÉAL НОВА ПОШТА
ROZETKA ROSHEN TOYOTA УКРЗАЛІЗНИЦЯ ФОКСТРОТ

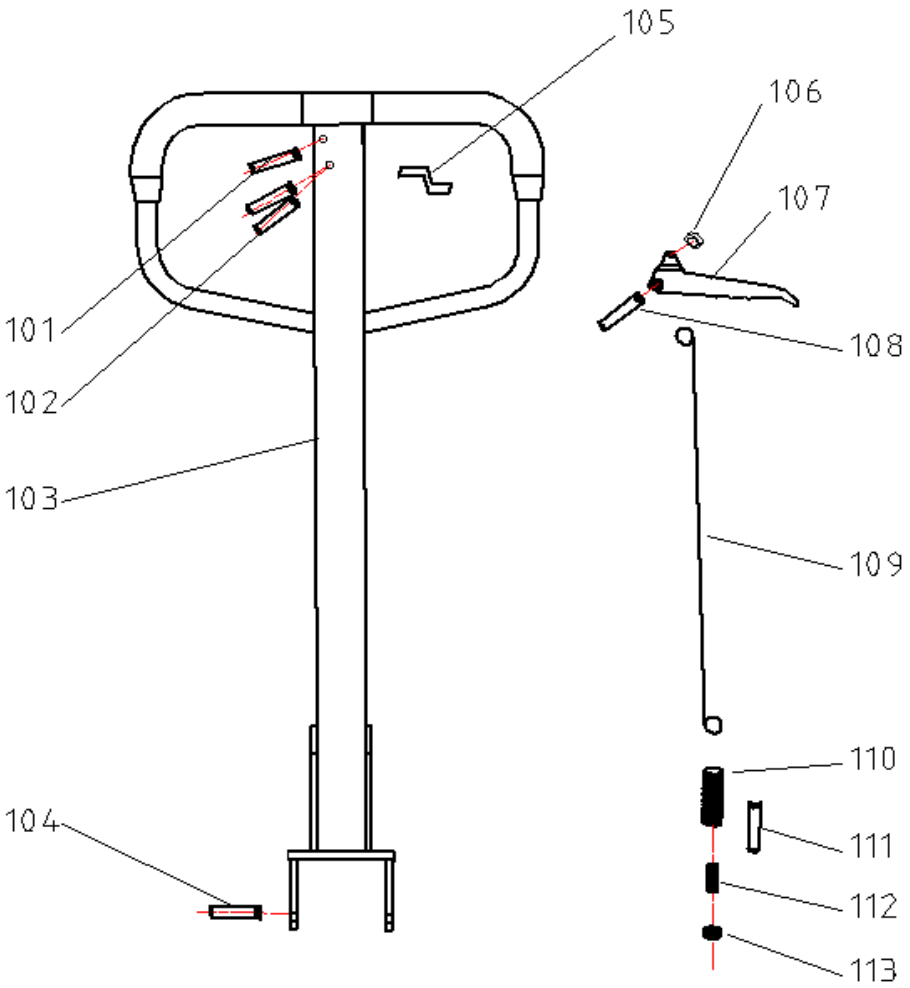

Рукоять CTY-E у розібраному вигляді:

№	Найменування деталі	Кіл-сть
101	Пружина рукояті	1
102	Еластичний штифт	1
103	Корпус рукояті	1
104	Вісь ролика	1
105	Встановлювальна пластина	1
106	Еластичний штифт	1
107	Ручка керування	1
108	Еластичний штифт	1
109	Тяга	1
110	Ланцюг	1
111	Еластичний штифт	1
112	Болт з провушиною	1
113	Втулка	1

НАМ ДОВІРЯЮТЬ
Nestlé АТБ Coca-Cola L'ORÉAL НОВА ПОШТА
ROZETKA ROSHEN TOYOTA УКРЗАЛІЗНИЦЯ ФОКСТРОТ

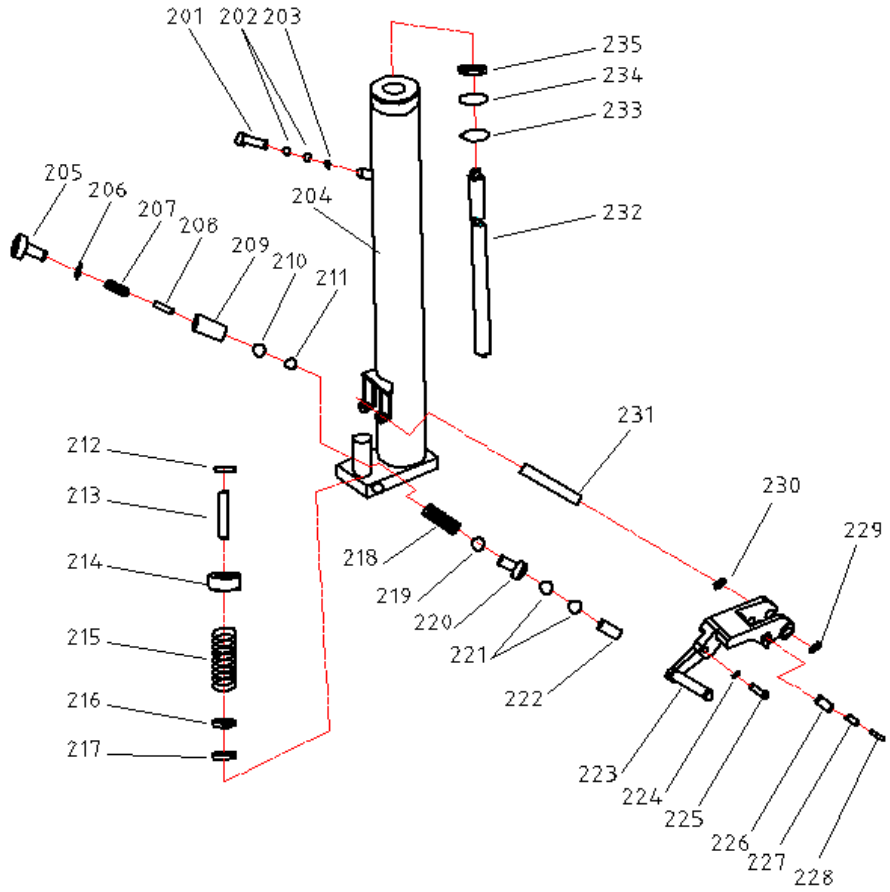

Мастильний насос CTY-E у розібраному вигляді:

№	Найменування деталі	Кіл-сть
201	Рукоять 1	1
202	Ущільнювальне О-кільце	2
203	Сталева кулька	1
204	Гідроциліндр	1
205	Упор	1
206	Шайба	1
207	Пружина	1
208	Сердечник клапана	1
209	Корпус клапана	1
210	Ущільнювальне О-кільце	1
211	Сталева кулька	1
212	Еластичний штифт	1
213	Шток насоса	1
214	Кришка пружини	1
215	Пружина	1
216	Брудознімач	1
217	Ущільнювальне кільце	1

НАМ ДОВІРЯЮТЬ
Nestlé АТБ Coca-Cola L'ORÉAL НОВА ПОШТА
ROZETKA ROSHEN TOYOTA УКРЗАЛІЗНИЦЯ ФОКСТРОТ

219	Ущільнювальне О-кільце	1
220	Гайка	1
221	Ущільнювальне О-кільце	2
222	Шип	1
223	Ножна педаль	1
224	Гайка	1
225	Болт	1
226	Притискний ролик	1
227	Фіксатор	1
228	Вісь притискного ролика	1
229	Фіксатор	1
230	Фіксатор	1
231	Набір пластин	1
232	Шток	1
233	Ущільнювальне кільце	1
234	Ущільнювальне О-кільце	1
235	Брудознімач	1

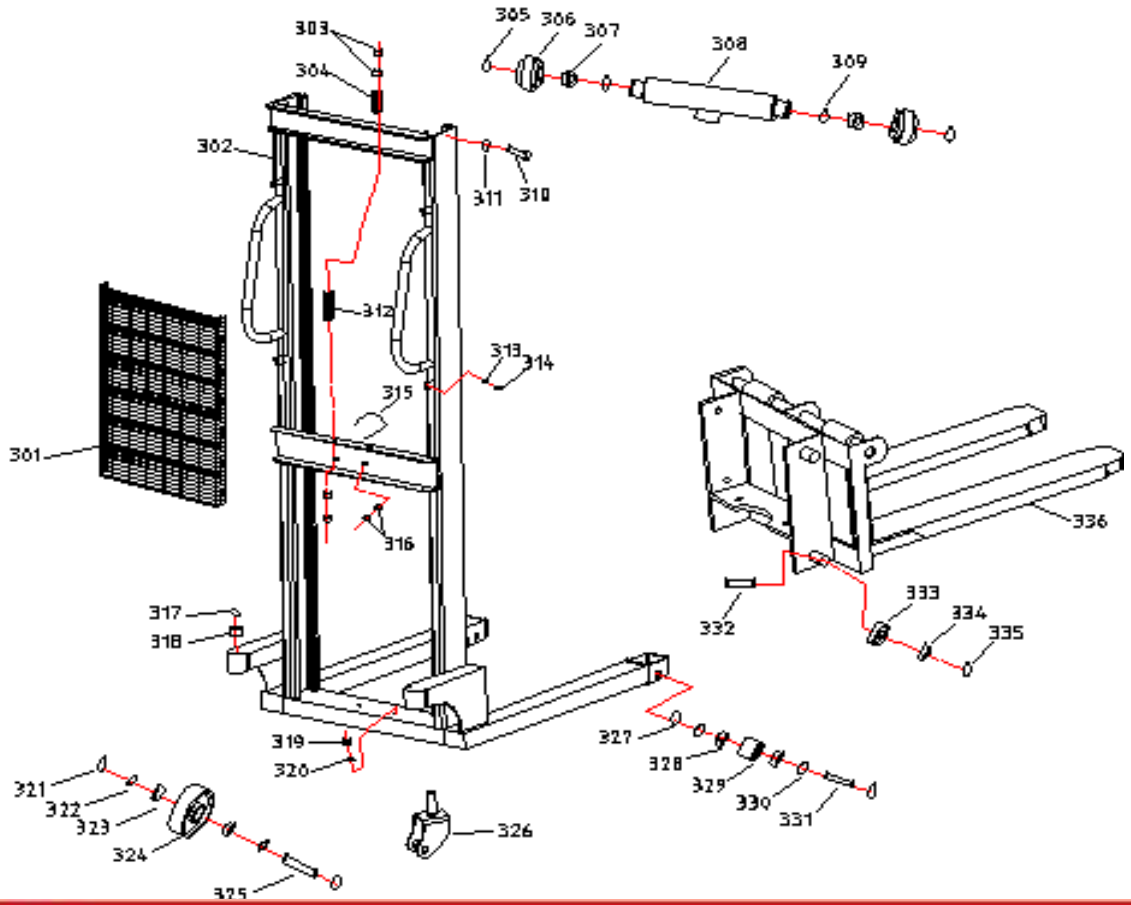

НАМ ДОВІРЯЮТЬ
Nestlé АТБ Coca-Cola L'ORÉAL НОВА ПОШТА
ROZETKA ROSHEN TOYOTA УКРЗАЛІЗНИЦЯ ФОКСТРОТ

Рама CTY-E у розібраному вигляді:

№	Найменування деталі	Кіл-сть
301	Захисна сітка	1
302	Рама	1
303	Шестигранна гайка	8
304	Шток ланцюга	4
305	Стопорне кільце	2
306	Зірочка	2
307	Підшипник	2
308	Вісь зірочки	1
309	Стопорне кільце	2
310	Болт із шестигранною головкою	2
311	Шестигранна гайка	2
312	Ланцюг	2
313	Шайба	4
314	Гайка	4
315	U-скоба	1
316	Болт	4
317	Стопорне кільце	2
318	Підшипник	2
319	Болт	2
320	Шайба	2
321	Стопорне кільце	4
322	Шайба	4
323	Підшипник	4
324	Заднє колесо	2
325	Вісь заднього колеса	2
326	Корпус заднього колеса	2
327	Стопорне кільце	4
328	Підшипник	4
329	Переднє колесо	2
330	Шайба	4
331	Вісь переднього колеса	2
332	Вісь спрямовуючого колеса	4
333	Ролик	4
334	Підшипник	4
335	Стопорне кільце	4
336	Вила	2

Наша компанія зберігає за собою право переглядати дану інструкцію. Зміни будуть внесені без попереднього повідомлення.

НАМ ДОВІРЯЮТЬ
Nestlé АТБ Coca-Cola L'ORÉAL НОВА ПОШТА
ROZETKA ROSHEN TOYOTA УКРЗАЛІЗНИЦЯ ФОКСТРОТ

Сервіс та ремонт складської техніки

СКЛАД24 має 3 повноцінні сервісні центри у Києві, Дніпрі та Львові, а також забезпечує виїзне обслуговування по всій території України. Незалежно від місця розташування підприємства, ви можете розраховувати на оперативний сервіс і професійний підхід.

Діагностика

Перевірка гідравліки, підйомного механізму, ходової частини та гальм.

Ремонт гідравліки

Обслуговування насосів і циліндрів, заміна ущільнень, усунення витоків.

Підйомний механізм

Перевірка ланцюгів, роликів, напрямних та вантажної каретки.

Ходова частина

Заміна коліс, підшипників та вантажних роликів.

Планове обслуговування

Огляд, очищення, змащування та перевірка працездатності.

НАМ ДОВІРЯЮТЬ
Nestlé АТБ Coca-Cola L'ORÉAL НОВА ПОШТА
ROZETKA ROSHEN TOYOTA УКРЗАЛІЗНИЦЯ ФОКСТРОТ

Запчастини та виїзне обслуговування

Підбір комплектуючих для ручних штабелерів, гідравлічних візків та іншої складської техніки.

Як оформити заявку на сервіс

1. Повідомте модель та серійний номер обладнання.

2. Опишіть несправність і, за можливості, надішліть фото або відео.

3. Вкажіть місце експлуатації та контактний номер.

4. Узгодьте діагностику, перелік робіт та умови обслуговування.

Контакти СКЛАД24

+38 093 177 5631
sklad24.com.ua
Власний сервіс: Київ, Харків, Дніпро, Одеса, Львів.

Не експлуатуйте несправний штабелер. Ремонт має виконувати навчений персонал.

НАМ ДОВІРЯЮТЬ
Nestlé АТБ Coca-Cola L'ORÉAL НОВА ПОШТА
ROZETKA ROSHEN TOYOTA УКРЗАЛІЗНИЦЯ ФОКСТРОТ